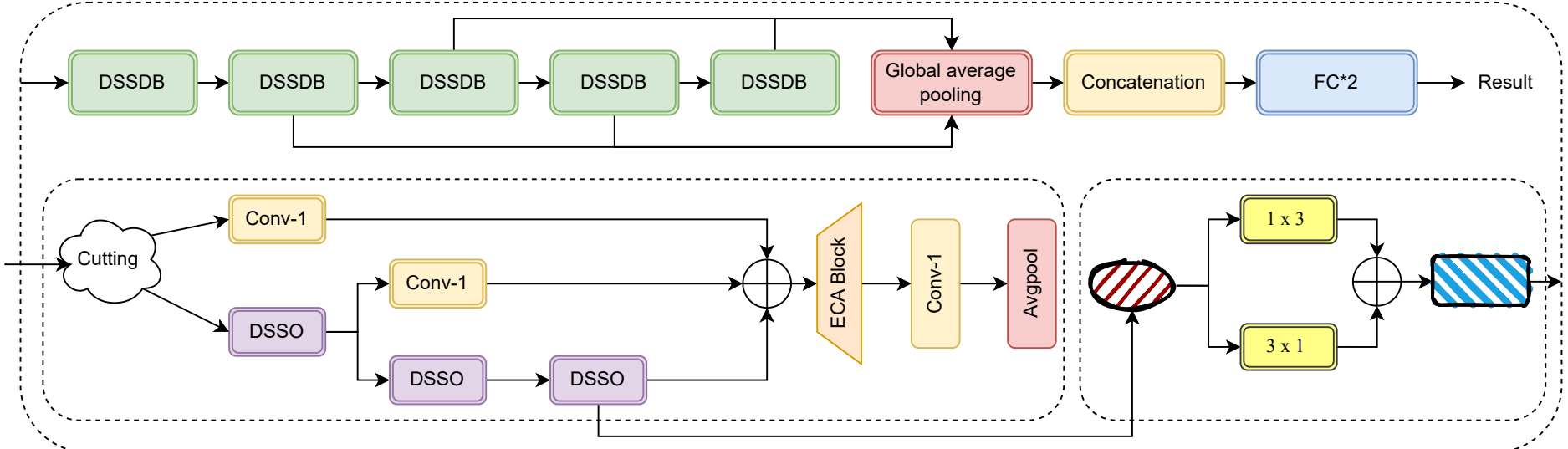
DSSDB
DSSDB
DSSDB
DSSDB
DSSDB
Global average pooling
Concatenation
FC*2
Result
Cutting
Conv-1
DSSO
Conv-1
DSSO
DSSO
ECA Block
Conv-1
Avgpool
1 x 3
3 x 1