4G/EPS AKA

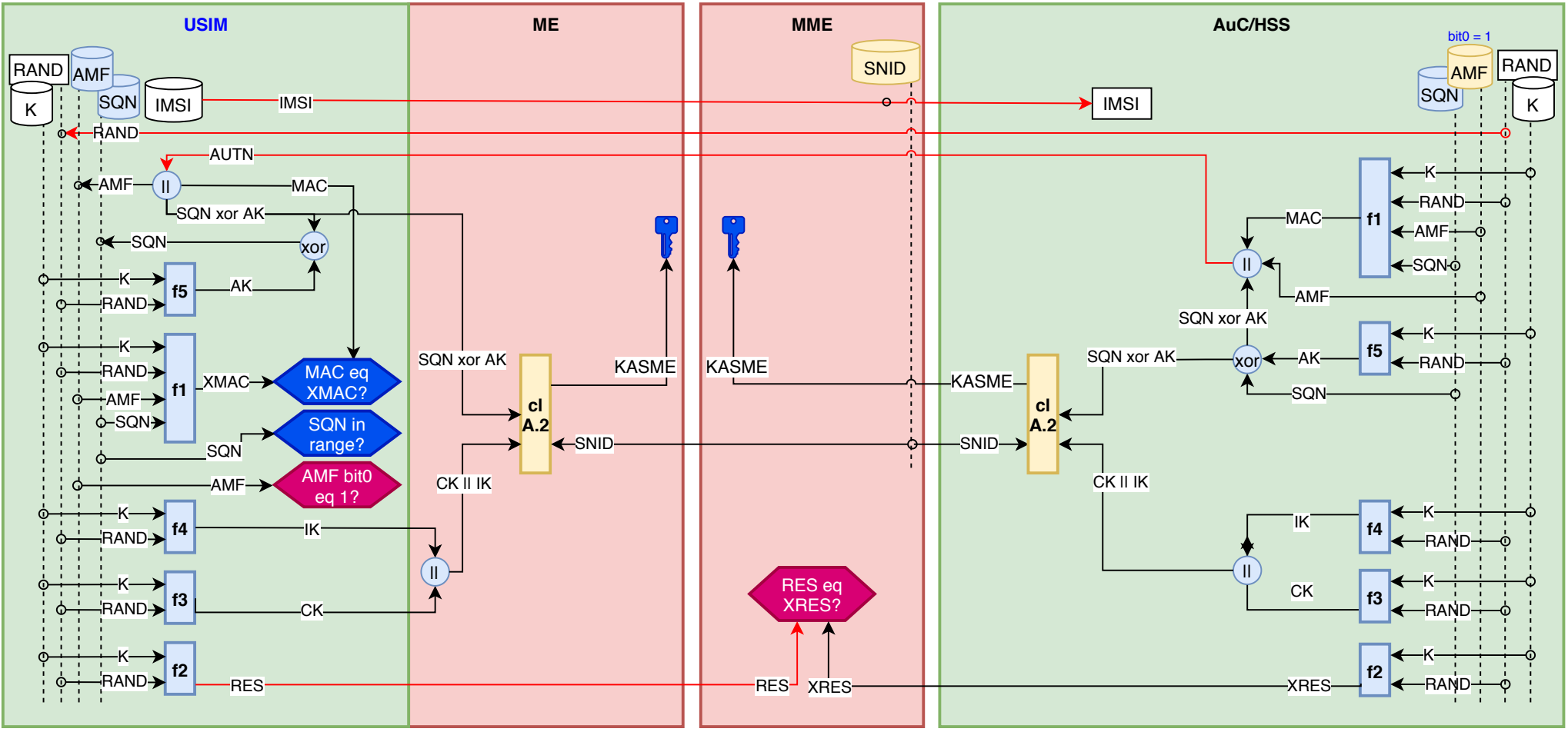
USIM
ME
MME
AuC/HSS
RAND
K
AMF
SQN
IMSI
IMSI
SNID
IMSI
bit0 = 1
AMF
SQN
RAND
K
RAND
AUTN
AMF
II
MAC
SQN xor AK
SQN
xor
K
RAND
f5
AK
K
RAND
AMF
SQN
f1
XMAC
MAC eq XMAC?
SQN in range?
SQN
AMF
AMF bit0 eq 1?
K
RAND
f4
IK
K
RAND
f3
CK
K
RAND
f2
RES
SQN xor AK
cl A.2
KASME
SNID
CK II IK
II
KASME
RES eq XRES?
RES
XRES
KASME
cl A.2
SNID
CK II IK
II
MAC
f1
K
RAND
AMF
SQN
II
AMF
SQN xor AK
SQN xor AK
xor
AK
f5
K
RAND
SQN
IK
f4
K
RAND
II
CK
f3
K
RAND
f2
K
RAND
XRES