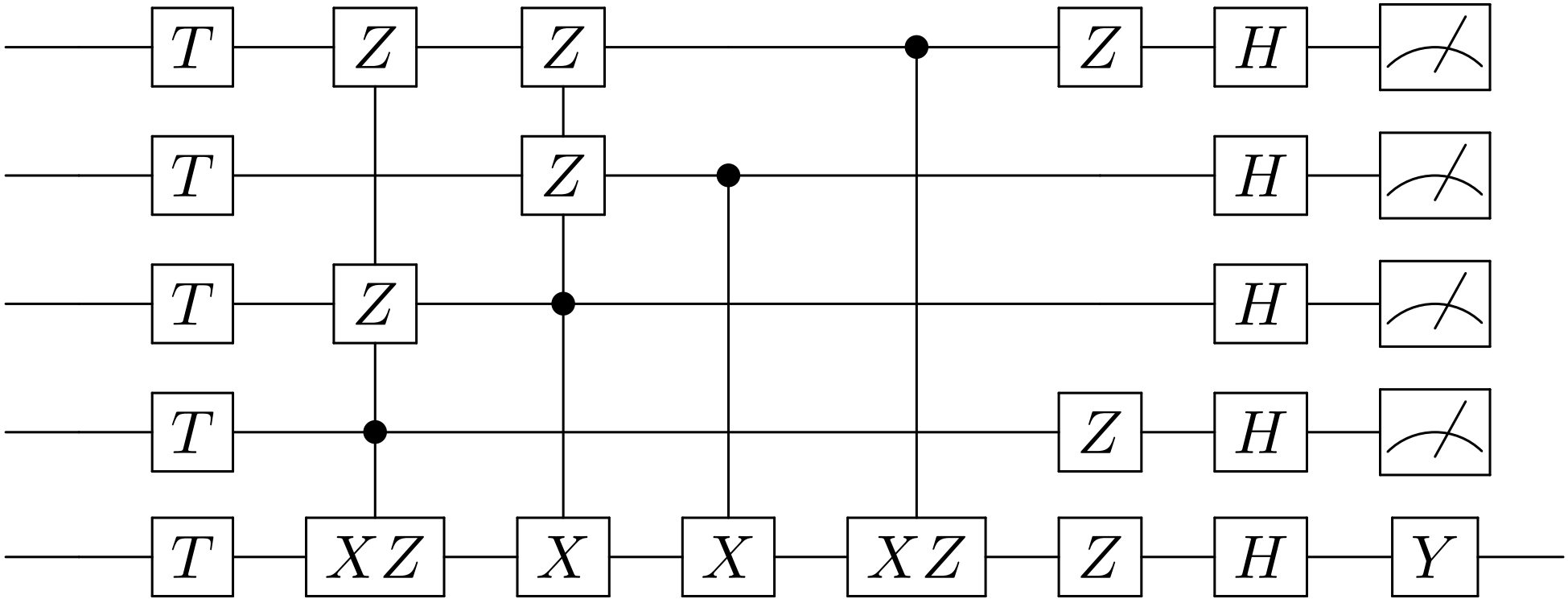
T
T
T
T
T
Z
Z
XZ
Z
Z
X
X
XZ
Z
Z
H
H
H
H
H
Y