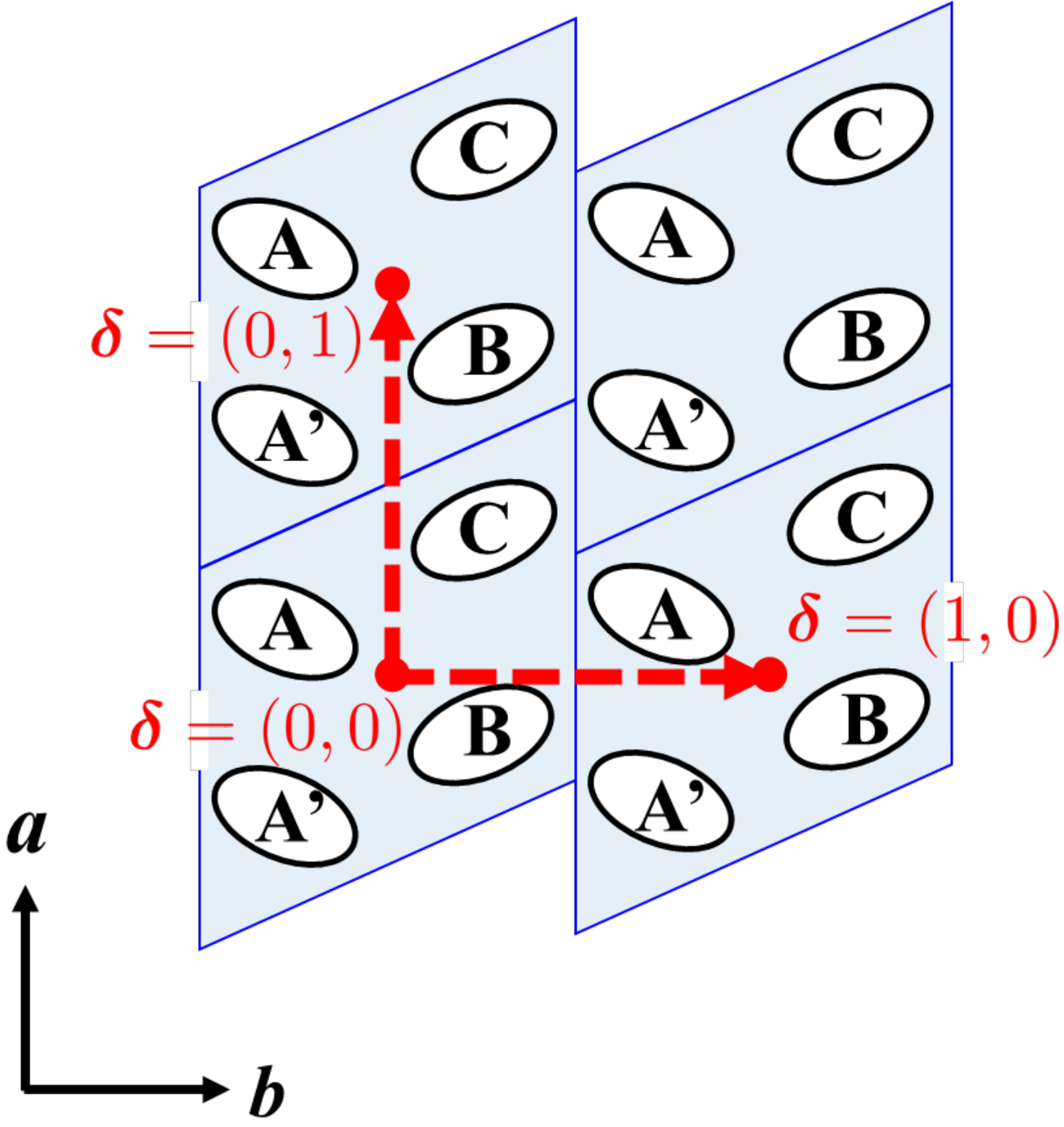
C
A
B
A'
C
A
B
A'
C
A
B
A'
C
A
B
A'
δ = (0, 1)
δ = (0, 0)
δ = (1, 0)
a
b

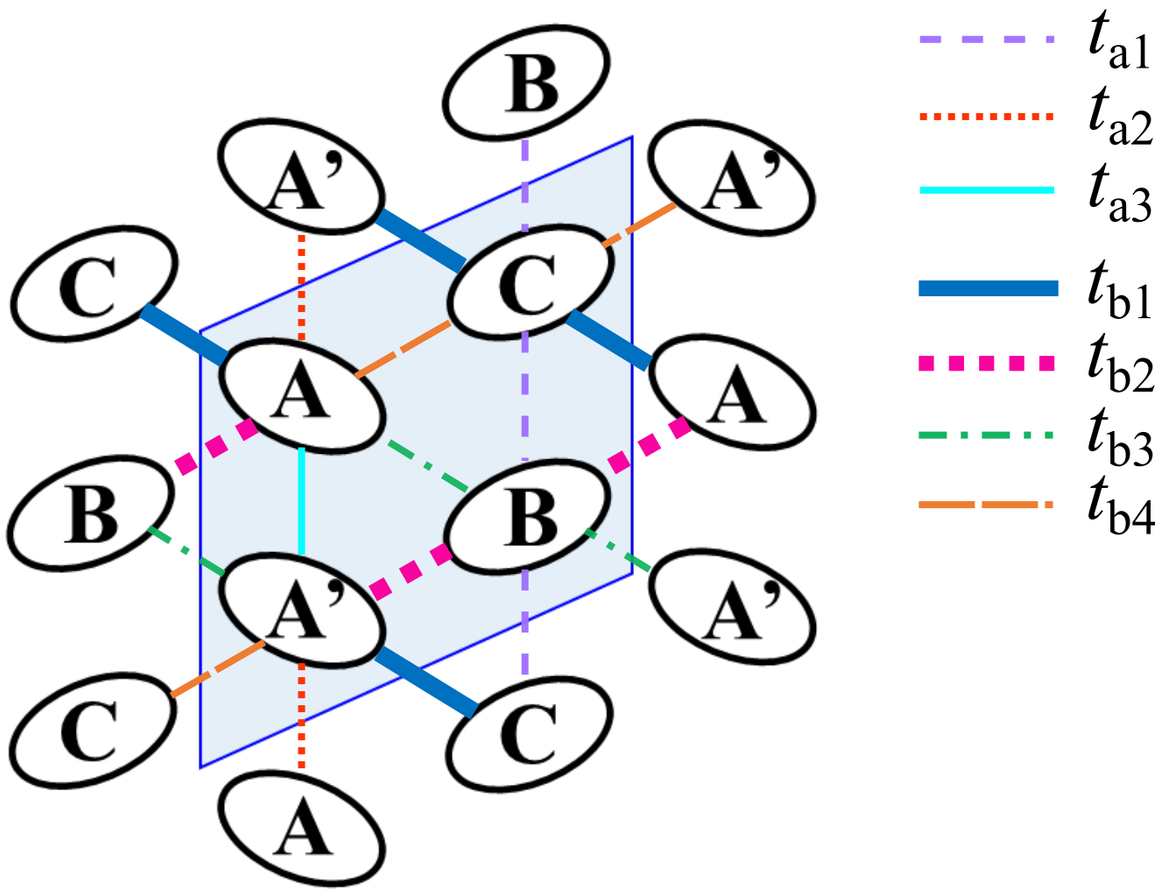
B
A'
A'
C
C
A
A
B
B
A'
A'
C
C
A
t_{a1}
t_{a2}
t_{a3}
t_{b1}
t_{b2}
t_{b3}
t_{b4}