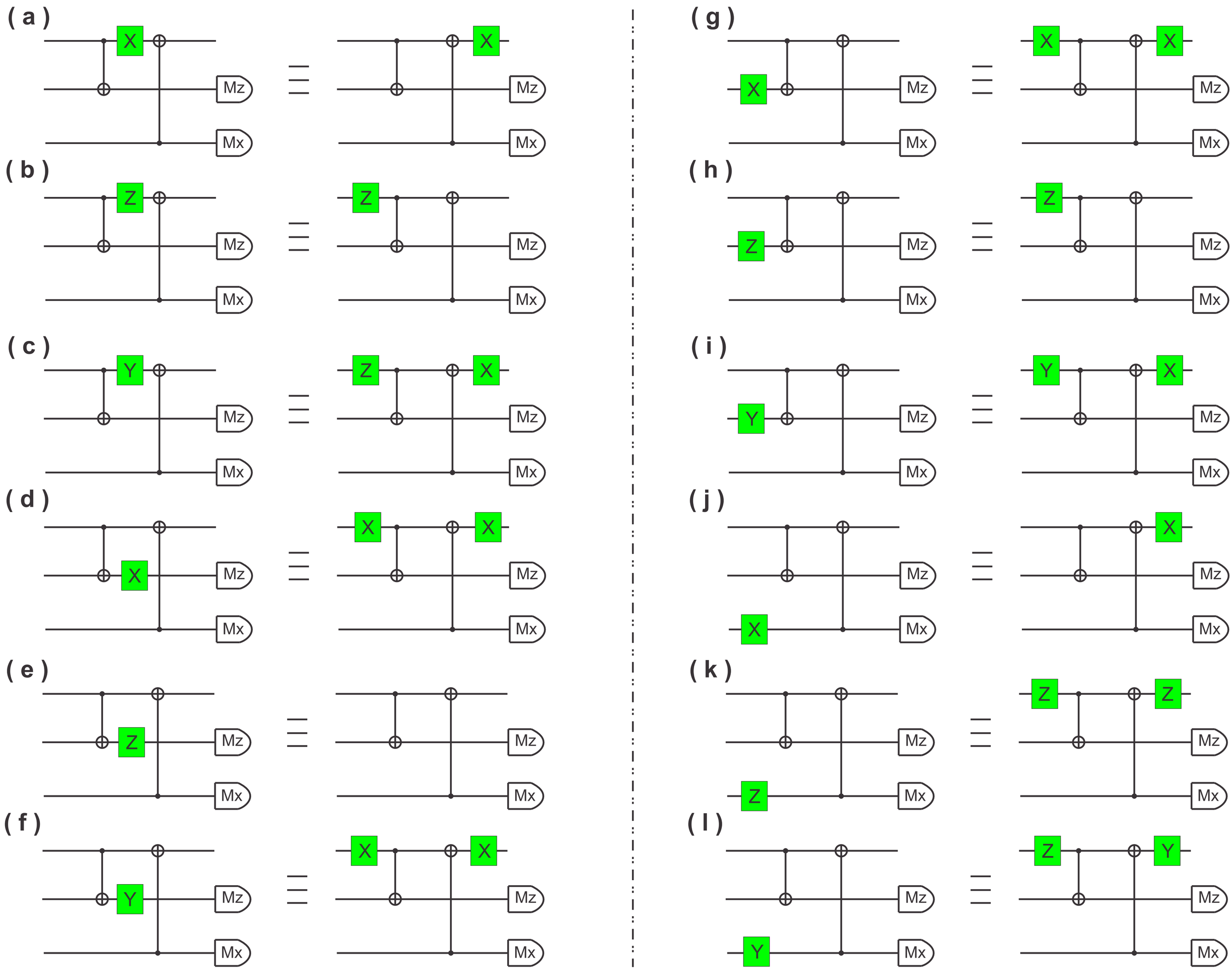
(a)
X
Mz
Mx
≡
X
Mz
Mx
(b)
Z
Mz
Mx
≡
Z
Mz
Mx
(c)
Y
Mz
Mx
≡
Z
X
Mz
Mx
(d)
X
Mz
Mx
≡
X
X
Mz
Mx
(e)
Z
Mz
Mx
≡
Mz
Mx
(f)
Y
Mz
Mx
≡
X
X
Mz
Mx
(g)
X
Mz
Mx
≡
X
X
Mz
Mx
(h)
Z
Mz
Mx
≡
Z
Mz
Mx
(i)
Y
Mz
Mx
≡
Y
X
Mz
Mx
(j)
Mz
X
Mx
≡
X
Mz
Mx
(k)
Mz
Z
Mx
≡
Z
Z
Mz
Mx
(l)
Mz
Y
Mx
≡
Z
Y
Mz
Mx